KF8-RS-L771

CSSC 中国船舶 | 海鹰海洋电子 Haiying Marine

海鹰定制-多波束安装支架

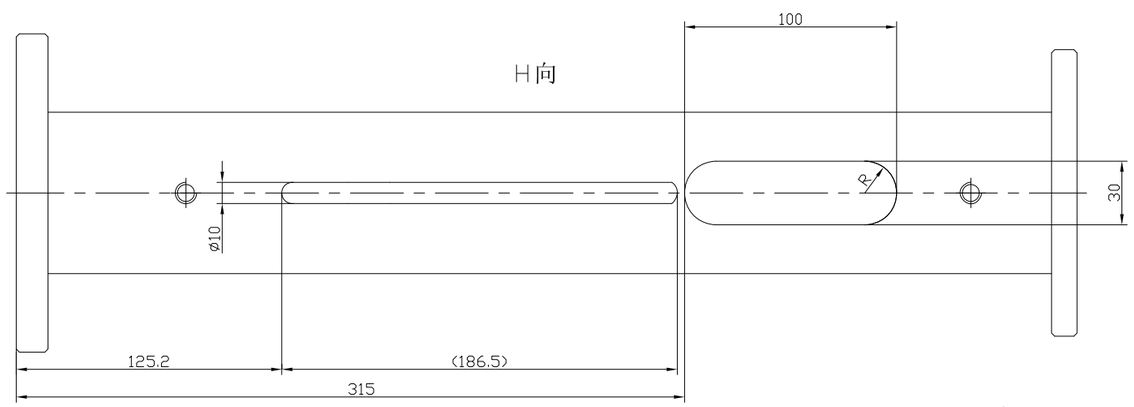

其余 3.2

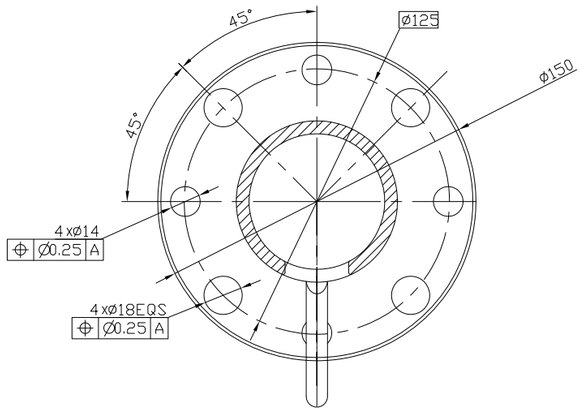

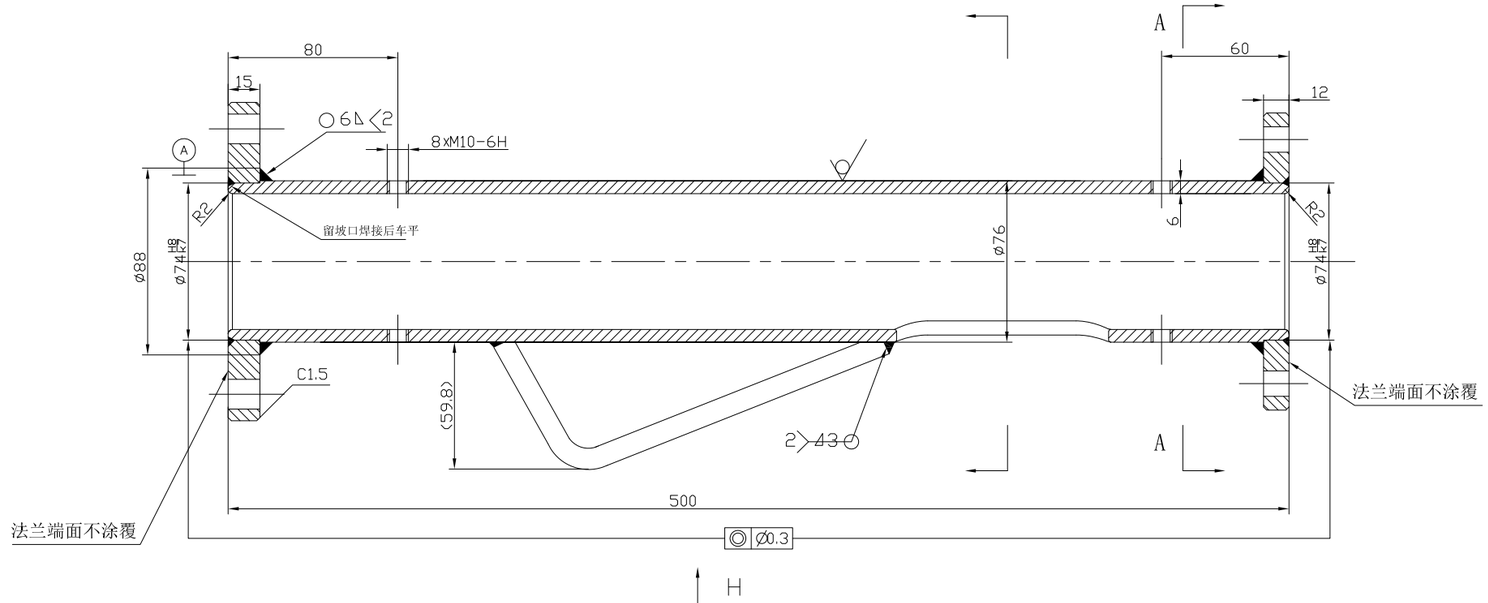

双头换能器安装支架为316L不锈钢材料，无锡海鹰基于船型和作业场景，定制船舷安装支架和配套工具，支持水下IMU集成一体化安装。

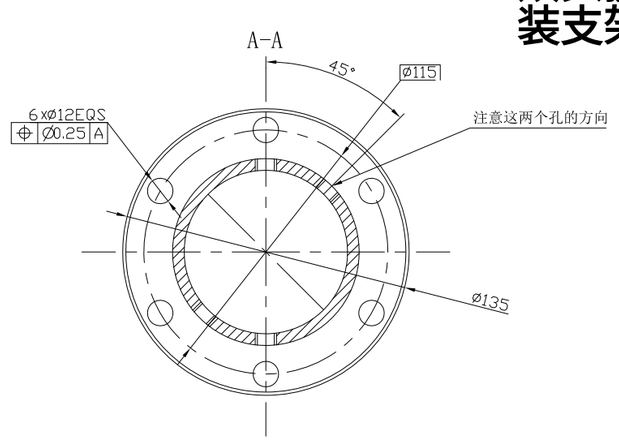

1 ∅74的H8极限偏差为$^{+0.046}_{0}$，k7极限偏差为$^{+0.039}_{0.003}$，为过盈配合。
2 ∅88表示焊接处的最大尺寸，如果超出需要加工来保证。
3 管子所受的力比较大，焊接质量要保证。
4 焊接完成后，法兰的端面和管子中心要垂直，两端面要加工。
5 要在海水中使用，材料牌号要保证，提供证书。
6 表面烘漆灰色，保护好螺纹。
7 长圆槽内外都要去毛刺，快口，倒圆角大于R1。

无锡市海鹰加科海洋技术有限责任公司
地　　址：中船海洋探测技术产业园
江苏省无锡市新吴区运河西路3000号(214000)
电　　话：0510-68721721
网　　址：www.haiyingmarine.com
产品咨询：sales@haiyingmarine.com
服务支持：service@haiyingmarine.com

技术联系电话
88669696-8023
13861797291

旧底图总号

底图总号

日期 | 签名

格式（1）　制图　描图　幅面 2